FICHE TECHNIQUE

STOP STREET ORVÉA - 43”

1 AN GARANTIE

Le **STOP STREET ORVÉA** est un stop-trottoir numérique de 43 pouces conçu pour valoriser vos offres, menus et messages en intérieur. Son écran IPS Full HD et ses haut-parleurs intégrés donnent vie à vos contenus pour attirer l’attention de vos visiteurs. Équipé d’Android et de connexions Wi-Fi, Ethernet, USB et HDMI, il s’intègre facilement dans les commerces, espaces d’accueil et lieux de passage

BORNE INDOOR

STRUCTURE

Mobilier :	Structure en acier allié (bords arrondis)
Couleurs :	Standard (noir)
Système de ventilation :	Ouïes d’aération naturelle
Connectique :	Alimentation secteur / RJ45 / 2 × USB 2.0 / entrée HDMI / lecteur de carte TF (microSD)
T° de fonctionnement :	0°C à + 45°C
Socle :	Socle et support fournis, piètement avec écran détachable

Connexion réseau par Wi-Fi ou Ethernet et lecture de contenus multimédias via USB

AFFICHAGE

Ecran professionnel :	43”
Orientation :	Portrait
Matrice :	Dalle LCD IPS avec rétroéclairage ELED
Ratio d’affichage :	9:16
Résolution :	Full HD 1920x1080
Luminosité :	350 cd/m²
Contraste :	2000:1

ADAPTABLE PMR

ANDROID

COMPATIBLE

VOUS-ÊTES PARTANT ?

CONTACTEZ-NOUS

LA BORNE MULTIMEDIA
Groupe ALKEV

CE

PLANS TECHNIQUES

POIDS : 40,2 kg

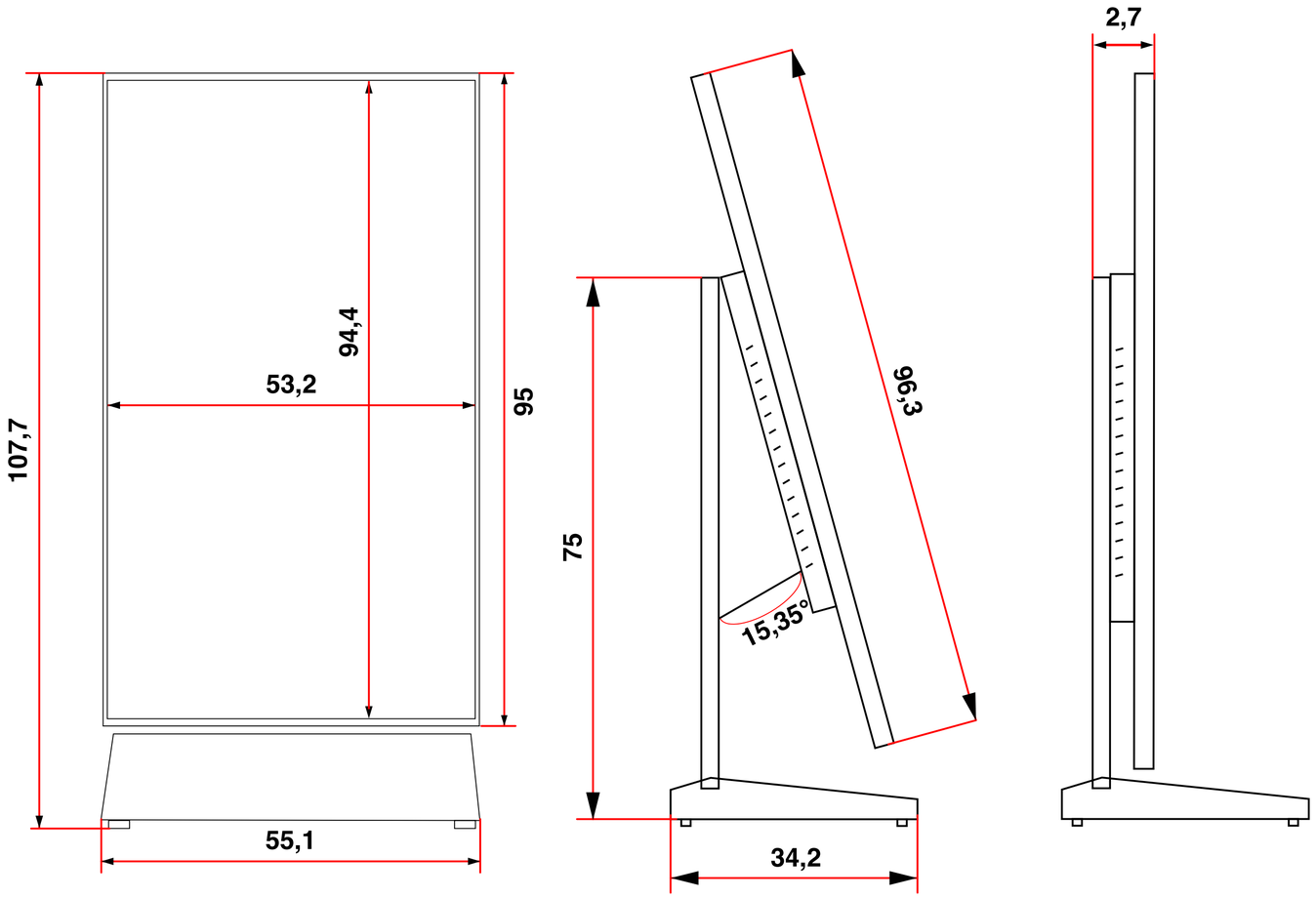

LA BORNE MULTIMEDIA
Groupe ALKEV

MISE EN SITUATION

LA BORNE MULTIMEDIA
Groupe ALKEV

SIÈGE :
ÎLE DE FRANCE - 01 69 06 17 90

AGENCE SUD :
TOULOUSE - 05 61 06 82 10

www.borne-multimedia.fr
commercial@borne-multimedia.fr